NOTICE - INSTRUCTIONS - INSTRUCCIONES - AVVISO - BEKANNTMACHUNG

NOTICE DE SECURITE

- Conservez cette notice tant que vous utilisez l'appareil.
- Le montage et l'entretien sont réservés à des personnes qualifiées pouvant intervenir sur des produits devant être reliés manuellement à du courant 230V
- Avant toute action de montage, coupez l'alimentation électrique
- Reliez en premier le câble de la mise à la terre
- Ce luminaire ne comporte pas d'ampoules qui peuvent être changées , ne tentez pas de remplacer le module LED ou son alimentation
- Le câble extérieur souple de ce luminaire ne peut être remplacé ; si le câble est endommagé, le luminaire doit être détruit.
- La source lumineuse de ce luminaire n'est pas remplaçable ; lorsque la source lumineuse atteint sa fin de vie, le luminaire entier doit être remplacé.
- Le bloc de jonction n'est pas inclus ; l'installation peut exiger l'avis d'une personne qualifiée.
- En fin de vie, ne pas jeter les luminaires LED.

Suivez les instructions sur www.recylum.fr

DESCRIPTION DE L'APPAREIL :

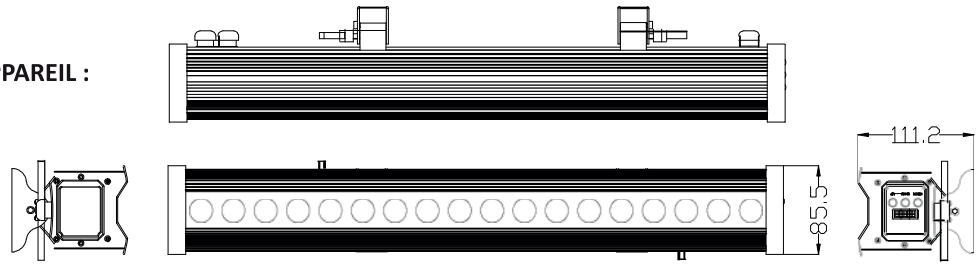

Vue d'ensemble

1. Poignée de fixation
2. Fixations murales
3. Joint silicone
4. Panneau de commande
5. Capuchon droite
6. Capuchon gauche
7. Montants latéraux
8. Cornières
9. Verre transparent
10. LED
11.Vis

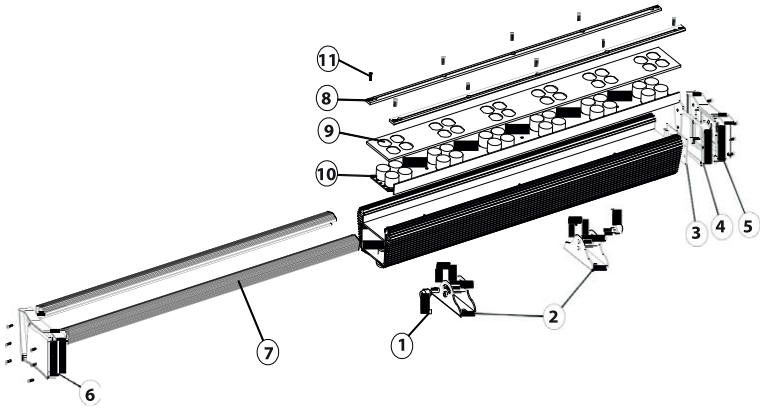

- Installez l'appareil dans un endroit bien ventilé. L'installation dans un endroit mal ventilé peut causer une surchauffe de l'appareil.
La surfauche de l'appareil peut provoquer des accidents. Respectez une distance minimale de 0.5m autour et au dessus de l'appareil.

CONNECTION DMX-512

- Le mode maître/esclave permet à plusieurs wall-washer d'être synchronisés et contrôlés par un seul. Sur l'appareil, vous trouverez deux connecteurs XLR un pour le signal entrant et un pour le signal sortant. Choisissez l'appareil qui doit contrôler les autres. Cet appareil fonctionne alors comme un appareil maître via un câble DMX. Il ne peut y avoir qu'un seul appareil maître. Chaque appareil doit être règlé sur le mode DMW (ADR).

1/L'appareil peut être également piloté par un contrôleur DMX comme indiqué dans le schéma ci-dessous

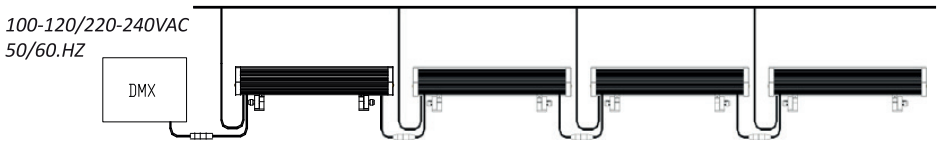

2. Construire une chaîne DMX en série :

Connectez la sortie DMX du premier appareil de la chaîne DMX avec l'entrée DMX de l'appareil suivant. Toujours connectez une sortie avec l'entrée de l'appareil suivant jusqu'à ce que tous les appareils soient connectés.
Attention : au dernier wall washer, le câble DMX doit être obturé avec un bouchon. Souder une résistance de 120 entre Dat (-) et Data (+) dans un pin XLR-prise et branchez-le dans une sortie DMX du dernier appareil.
Après avoir connecté tous les appareils, choisissez une adresse DMX entre 1 et 512. Entrez la valeur DMX choisie sur le panneau de contrôle.
Les wall washer possédant la même adresse DMX fonctionneront ensemble.
Assurez-vous de ne pas avoir dans le circuit DMX d'autres appareils avec la même adresse si vous voulez un fonctionnement indépendant.

DMX - sortie
XLR douille de montage

1 : sol
2 : signal (-)
3 : signal (+)

DMX - entrée
XLR montage prise

1 : sol
2 : signal (-)
3 : signal (+)

Customers service
MIIDEX FRANCE
1 rue Isaac Newton
31830 Plaisance Du Touch
FRANCE
www.miidex.com

CE RoHS 2011/65/EU EMC 960°

Ce produit est garanti contre tout défaut de fabrication pendant une durée de 2 ans / This product is guaranteed against any manufacturing defect during a duration of 2 years
Este producto es garantizado contra todo defecto de fabricación durante una duración de 2 años / Questo prodotto è garantito contro ogni difetto di fabbricazione durante una durata di 2 anni
Dieses Produkt ist gegen jeden Fabrikationsfehler während einer Dauer von 2 Jahren garantiert

Programmation DMX

CANAL	CONTROLE
1	Rouge
2	Vert
3	Bleu
4	Clignotement
5	intensité

TABLEAU DE COMMANDE

Adr = Réglage Adresse DMX (1-512)
A-1 = Programme 1 = couleurs changeantes
A-2 = Programme 2 = couleurs enchainées

Programme personnel * :

A-r = Réglage du Rouge
A-G = Réglage du Vert
A-b = Réglage du Bleu
A-S = Réglage du clignotement (1= fixe à 255 = trés rapide)
A-D = Réglage du niveau général

* Grâce à ce programme :
- Vous programmez la couleur que vous souhaitez en ajustant le niveau du rouge, du vert, du bleu.
- Vous choisissez ensuite le niveau de clignotement de fixe à stroboscopique.
- Vous choisissez enfin quelle puissance d'éclairage vous souhaitez.

1. Choisissez votre programme

DOWN — **MENU** — **UP**

Va dans le sens Adr vers A-D — **Va dans le sens A-D vers Adr**

2. Appuyer sur MENU pour sélectionner
3. Une fois le choix du programme, ajuster la valeur.

DOWN — **MENU** — **UP**

Pour augmenter la valeur — **Pour baisser la valeur**

4. Valider en appuyant sur MENU

PANNEAU DE CONTROLE :

Passez d'une fonction à l'autre en suivant le schéma suivant :

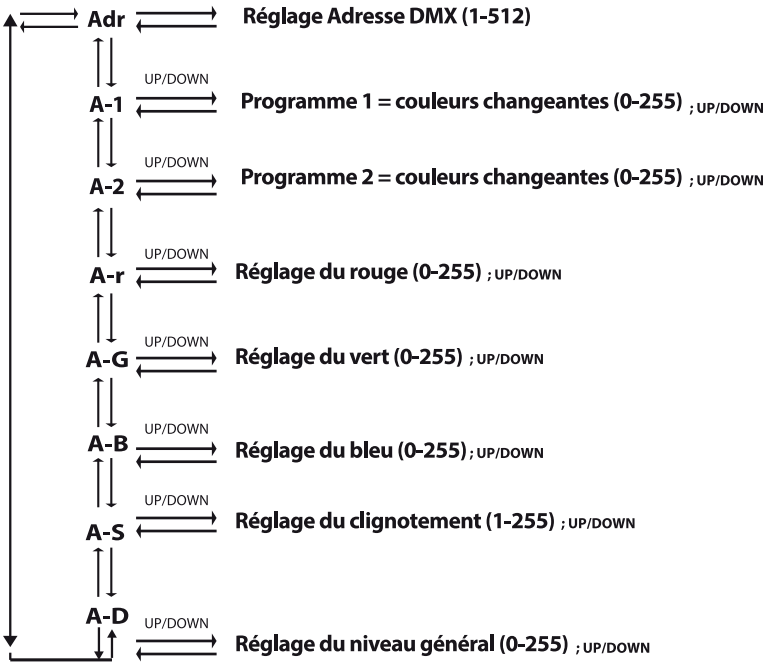

Nettoyage et entretien :

L'opérateur doit s'assurer que la sécurité de l'appareil et de ses branchements soient inspectées par un expert une fois par an et après installation.
Les points suivant doivent être considérés lors de l'inspection :
1/ Toutes les vis utilisées pour le montage des appareils ou des parties de l'appareil doivent être hermétiquement serrées et ne doivent âs être corrodées.
2/ Il ne doit pas y avoir de déformations sur les boîtiers, fixations et montage (plafond, construction portante).
3/ Les câbles d'alimentation électrique ne doivent avoir aucune altération ou vieillissement ou sédiments.
D'autres instrcutions en fonction de l'endroit de l'installation et d'utilisation doivent être respectées par un installateur comptétent.

Nous recommandons un nettoyage fréquent de l'appareil. Utilisez un chiffon humide, non pelucheux. N'utilisez jamais d'alcool ou de solvants.
Les lentilles doivent être nettoyées toutes les semaines notamment si l'appareil est utilisé dans une pièce où de la fumée liquide est utilisée.
Les résidus présents sur les lentilles réduisent le rendement lumineux très rapidement. Le ventilateur de refroidissement doit être nettoyé tous les mois.
L'intérieur de l'appareil doit être nettoyé au moins une fois par an avec un aspirateur ou jet d'air.
L'appareil ne contient aucune pièce réparable hormis le fusible. Les opérations de maintenance et les réparations doivent être effectuées par un technicien autorisé.

DANGER DE MORT !
Débranchez du secteur avant toute opération de maintenance

CE RoHS 2011/65/EU EMC 960°

Customers service
MIIDEX FRANCE
1 rue Isaac Newton
31830 Plaisance Du Touch
FRANCE
www.miidex.com

Ce produit est garanti contre tout défaut de fabrication pendant une durée de 2 ans / This product is guaranteed against any manufacturing defect during a duration of 2 years
Este producto es garantizado contra todo defecto de fabricación durante una duración de 2 años / Questo prodotto è garantito contro ogni difetto di fabbricazione durante una durata di 2 anni
Dieses Produkt ist gegen jeden Fabrikationsfehler während einer Dauer von 2 Jahren garantiert